31A.I

Tappo sfiato con labirinto e filtro sinerizzato in acciaio inox

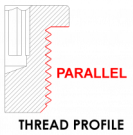

MATERIALE CORPO Acciaio INOX
(1) CAPPUCCIO DI PROTEZIONE Acciaio INOX
(2) LABIRINTO Acciaio INOX
(3) FILTRO Acciaio INOX

DESCRIZIONE

Il tappo di sfiato mantiene a pressione atmosferica un dispositivo con un meccanismo a bagno d'olio, anche in seguito ad improvvise variazioni di temperatura. Questa versione ha al suo interno un filtro di sfere di bronzo sinterizzate che previene eventuali perdite d'olio e evita l'ingresso di polvere nel dispositivo.Il cappuccio esterno protegge il dispositivo da corpi estranei che possono causare danni ad attrezzature e macchine.

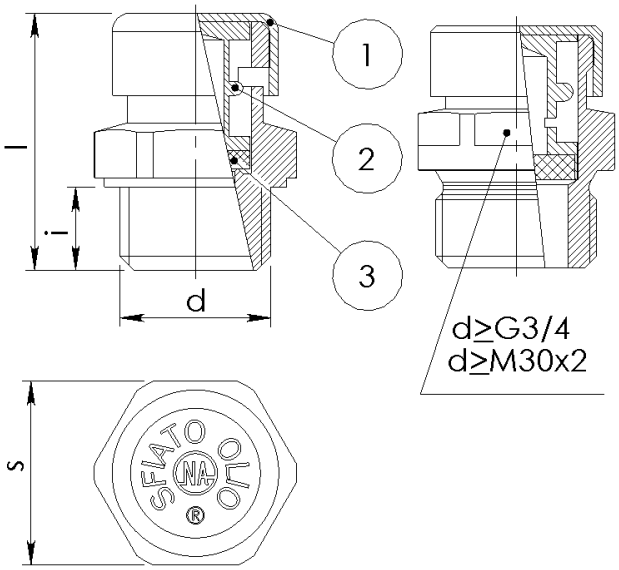

Articolo	d	i[mm]	s[mm]	l[mm]	Peso[g]
130300070	G1/8	7	14	22	18
130300071	G1/4	9	17	29	25
130300072	G 3/8	9	20	28	42
130300073	G 1/2	10	24	29	65
130300074	G 3/4	16	29	39	115
130300075	G 1	16	36	42	255

Athena S.p.A. si riserva la facoltà di cambiare le quote riportate sulle tabelle tecniche, senza preavviso