33A

NOSTRALI®

Sfiato in ottone con sistema a valvola

MATERIALE CORPO Ottone
(1) CAPPUCCIO DI PROTEZIONE Acciaio zincato bianco
(2) MOLLA Acciaio INOX
(3) PASTIGLIA DI TENUTA NBR
PRESSIONE DI TARATURA ~ 0,25 bar
TEMPERATURA DI ESERCIZIO -10 +80 [°C] ; +14 +176 [F]

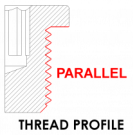

DESCRIZIONE

Questo tappo di sfiato è studiato per mantenere in equilibrio e sotto controllo la pressione interna di un meccanismo a bagno d'olio. Questa versione è dotata di una valvola, che in caso di aumento della pressione interna permette la fuoriuscita dell'aria e vapori d'olio in eccesso nel serbatoio. Il cappuccio esterno protegge il dispositivo da corpi estranei che possono causare danni ad attrezzature e macchine.

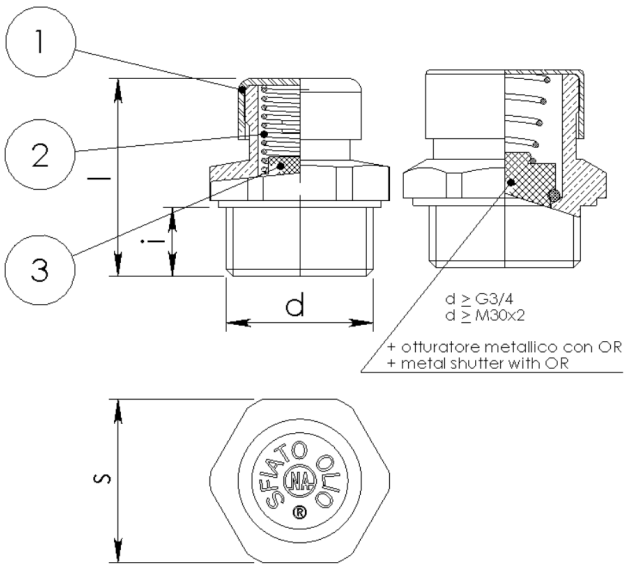

Articolo	d	i[mm]	s[mm]	l[mm]	Peso[g]
130400606	G1/8	7	14	21,5	15
130400004	G1/4	9	17	29	30,5
130400014	R 1/4	10	17	29	32
130400007	G 3/8	9	20	28	38
130400033	R 3/8	10	19	27	32
130400035	G 1/2	10	24	29	61
130400031	R 1/2	11	22	30	56
130400038	G 3/4	12	32	35	98
130400054	R 3/4	14	32	37	88
130400060	G 1	13	40	43	194
130400067	G 1 1/4	15,5	50	53	510
130400595	M10X1	7	14	21,5	15
130400053	M12X1,5	9	17	29	30
130400019	M14X1,5	9	17	29	32
130400017	M16X1,5	9	22	28	44
130400022	M18X1,5	9	22	28	45,6
130400025	M20X1,5	10	24	32	71
130400046	M22X1,5	10	27	30	81
130400098	M24X1,5	11	30	33	120
130400043	M24X2	11	30	33	120
130400068	M30X2	12	36	35	150
130400062	M33X2	13,5	40	41	190

Athena S.p.A. si riserva la facoltà di cambiare le quote riportate sulle tabelle tecniche, senza preavviso