38A

Spia di livello olio in alluminio e plastica

MATERIALE CORPO Lega d'alluminio
(1) SPECOLA Grilamid (PA)
(2) OR NBR
(3) DISTANZIALE Lega d'alluminio
(4) QUADRANTE DI LIVELLO Lega d'alluminio
TEMPERATURA DI ESERCIZIO -10 +80 [°C] ; +14 +176 [F]

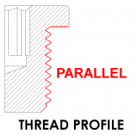

DESCRIZIONE

Spia di livello (o indicatore di livello olio) in lega d'alluminio, adatto a svariate industriali purchè basse pressioni. La spia di livello ha un visore in plastica ultra trasparente e resistente, sviluppata per essere compatibile con la maggior parte degli olii industriali. Questo prodotto è utilizzato in riduttori, motoriduttori, variatori di velocità, scatole del cambio, macchine agricole.

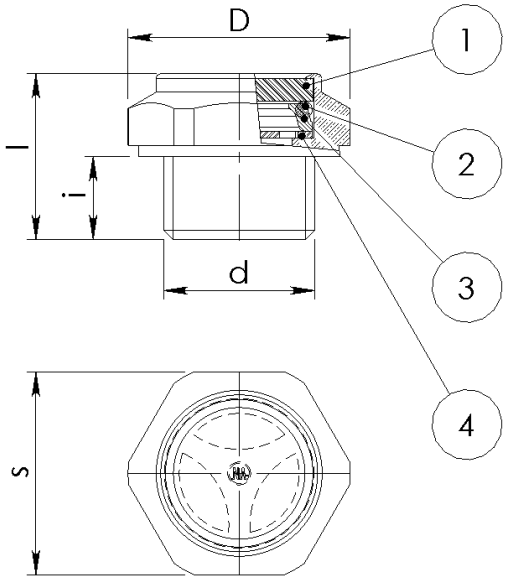

Articolo	d	i[mm]	s[mm]	l[mm]	p max[bar]	Peso[g]
140100015	G1/4	8	17	18,8	5	5
140100020	G 3/8	9	22	18	5	9
140100024	G 1/2	9	27	20	5	15
140100038	G 3/4	11	32	22	5	22,5
140100044	G 1	10	40	22	5	35
140100057	G 1 1/4	12	50	27	5	60
140100059	G 1 1/2	13	55	26	5	80
140100006	M14X1,5	8	17	17	5	5
140100009	M16X1,5	9	22	18	5	8,5
140100033	M18X1,5	9	22	18	5	14
140100011	M20X1,5	10	24	21	5	12
140100013	M22X1,5	9	27	20	5	15
140100047	M24X1,5	11	30	24	5	22,5
140100051	M24X2	11	30	24	5	20
140100068	M30X2	11	36	22,5	5	30

Athena S.p.A. si riserva la facoltà di cambiare le quote riportate sulle tabelle tecniche, senza preavviso