38D

NOSTRALI®

Spia livello in alluminio e vetro

MATERIALE CORPO Lega d'alluminio
(1) SPECOLA Vetro calciosodico
(2) OR FKM
(3) DISTANZIALE Lega d'alluminio
(4) QUADRANTE DI LIVELLO Lega d'alluminio
TEMPERATURA DI ESERCIZIO -10 +150 [°C] ; +14 +302 [F]

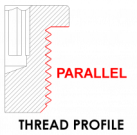

DESCRIZIONE

Spia di livello (o indicatore di livello olio) in lega d'alluminio. La visiera è realizzata in vetro e la tenuta è in FKM Viton. Grazie a queste caratteristiche, può essere impiegata anche ad alte temperature e con agenti chimici più aggressivi.

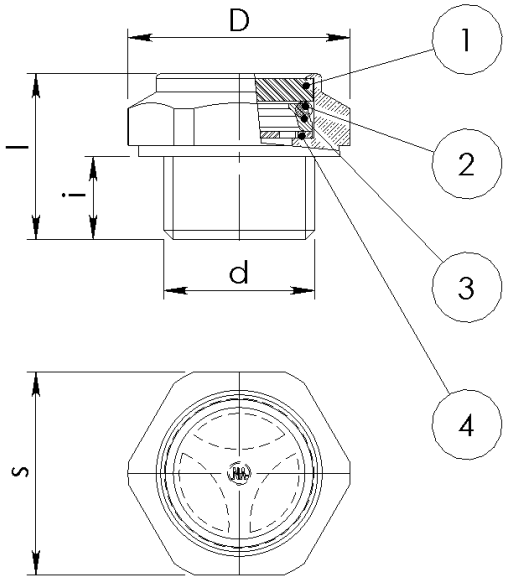

Articolo	d	i[mm]	s[mm]	l[mm]	p max[bar]	Peso[g]
140150001	G1/4	8	17	17	10	5
140150003	G 3/8	9	22	18	10	11
140150005	G 1/2	9	27	20	10	15
140150006	G 3/4	11	32	22	10	20
140150007	G 1	10	40	22	10	28
140150008	G 1 1/4	12	50	27	10	52
140150009	M14X1,5	8	17	19	10	6
140150010	M16X1,5	9	22	20,5	10	12
140150011	M18X1,5	9	22	20,5	10	17
140150012	M20X1,5	10	24	21	10	19
140150013	M22X1,5	9	27	20	10	14,5

Athena S.p.A. si riserva la facoltà di cambiare le quote riportate sulle tabelle tecniche, senza preavviso