38TL.GA

Leveltech in alluminio con visore in vetro

MATERIALE CORPO Lega d'alluminio
(1) QUADRANTE DI LIVELLO Lega d'alluminio
(2) GUARNIZIONE FKM
(3) SPECOLA Vetro calciosodico
TEMPERATURA DI ESERCIZIO -10 +150 [°C] ; +14 +302 [F]

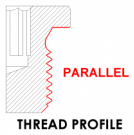

DESCRIZIONE

Il nuovo leveltech presenta due novità: La chiave ridotta e pologonata, un inclinazione della cavità interna che evita il ristagno dell'olio e ne facilita la lettura del suo livello all'interno di un serbatoio.Il vetro della specola e l'FKM di cui è composto l'anello O ring interno sono particolarmente indicati per alte temperature e per fluidi aggressivi. Questo prodotto può essere utilizzato in riduttori, scatole del cambio sistemi di calore pompe e turbine.

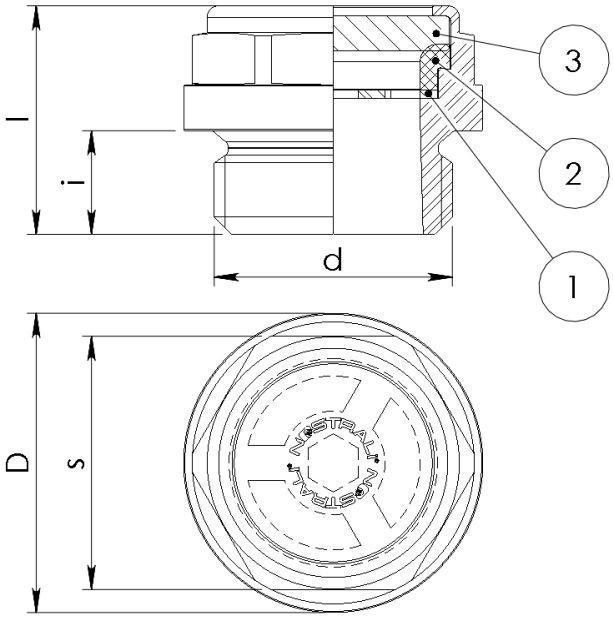

Articolo	d	i[mm]	D[mm]	s[mm]	l[mm]	p max[bar]	Cs max [Nm]	Peso[g]
140150040	G1/4	7	18	15	16,5	10	12	5
140150041	G 3/8	7	22	19	17	10	16	7,5
140150042	G 1/2	9	26	22	20	10	23	11,5
140150043	G 3/4	9	32	27	20	10	37	17
140150044	G 1	11	39	34	24,5	10	58	25
140150045	G 1 1/4	11	49	41	26	10	105	30

Athena S.p.A. si riserva la facoltà di cambiare le quote riportate sulle tabelle tecniche, senza preavviso